歩行補助用品

歩行器や杖はタイプによって、使い方、バランス、サポートの度合が異なります。体の状態に合わせて、安全・確実なものをお使いください。また、にぎり部は、実際ににぎってみて、手になじむ形のものを選びましょう。

ショッピングカー 介護保険対象外購入商品

テイコブナノンDX

(株)幸和製作所

- 驚きの軽さ(2.7kg)と小柄な方でも使いやすいサイズ。
- 場所を選ばず、せまい場所にもすっきり収まります。

3WAY

■重量:2.7kg(ポーチ、バッグは除く)
■耐荷重:80kg■材質:アルミ
■3WAYキャスター(直進・左右90°~360°)

購入価格	CPS02 35,200円 (税抜 32,000円)

テノールEVO

(株)島製作所

- 背の高いシルバーカーです。
- 座りやすいよう座面は大きめに。
- 走行ブレーキ・駐車ロック機能付き。

セーフティーライト
点灯と点滅の切り替えが指で操作できる取り外し可能のライト付き。

■座面サイズ/幅27×奥行22cm
■重量/4.8kg ■耐荷重/90kg
■材質/フレーム=アルミ、座面・背もたれ=ビニールレザー

購入価格	29,150円 (税抜 26,500円)

キュートミニW

ウィズワン(株)

- 重量3.9kg軽くて使いやすい簡単操作のコンパクトタイプシルバーカー。

3WAY

■座面サイズ/幅31×奥行21cm ■重量/3.9kg ■耐荷重/100kg ■材質/本体=アルミ製 ■3WAYキャスター(直進・左右40°~360°)

購入価格	27,500円 (税抜 25,000円)

アルト

(株)島製作所

- コンパクト設計ながらも大収納力。
- 背もたれ付でゆったりと座れます。
- 買い物カゴ受け付。奥行外寸が23cmまで載せられます。

2WAY

■座面サイズ/幅28×奥行19.5cm
■重量/約5kg
■耐荷重/80kg ■材質/アルミ製(粉体塗装)

購入価格	28,050円 (税抜 25,500円)

ヘルスバッグライトミニM

ウィズワン(株)

3WAY

- お買物カゴが載せられるミドルカー。
- 新型カーブハンドルは操作性が良く、身体を支えやすい構造です。

■座面サイズ/幅32.5×奥行24.5cm
■重量/4.2kg ■耐荷重/100kg
■材質/アルミ製

購入価格	29,150円 (税抜26,500円)

メロディプリモ

島製作所

2WAY

- 横で押して使用するので足元が気になりません。各色右用・左用があります。
- ブレーキ・ストッパーの一体型システムだから手元で簡単に操作できます。
- 足さばきも楽で歩行使用しやすい機能が充実若年層の方にも抵抗感無くご使用いただける商品です。

■重量/2.5kg
■材質/表生地 メッシュブラック/ビニールレザー、キルティングブラック/ポリウレタン、ローズ柄/ポリエステル、中綿 ポリエステルファイバー、保冷剤 発泡ポリエチレン、裏生地 ナイロン

購入価格	23,100円 (税抜21,000円)

杖 介護保険対象外購入商品

夢ライフステッキ ベーシック

(株)ウェルファン

- 歩く楽しさ大切さしっかりサポート。
- 落ち着いた色合いの無地。

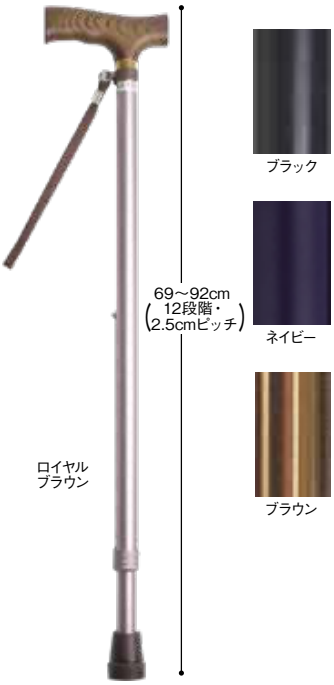

■重量:330g
■材質:本体=アルミ製、グリップ=木製

購入価格 **4,070円**(税抜 3,700円)

かるがもオム伸縮

フジホーム(株)

- 大きめのグリップで握りやすい。

■シャフト径:上部22mm、下部19mm
■重量:約350g
■材質:アルミ製、グリップ=ポリプロピレン・エラストマー
■先ゴム:1個495円(税抜450円)

購入価格 **6,050円**(税抜 5,500円)

かるがもファムⅡ伸縮

フジホーム(株)

- 手に優しく左右どちらでも握りやすいオリジナルグリップ。質感にも配慮しました。

■重量/約270g ■材質/本体=アルミ製、グリップ=ポリプロピレン・エラストマー、ストラップ=ナイロン ■先ゴム/16mm用

購入価格 **6,050円**(税抜 5,500円)

スリムタイプ伸縮杖/折りたたみ杖

(株)ミキ

- パイプ径19mmの軽量タイプでお出かけも楽々。折りたたみ杖は持ち運びに最適です。

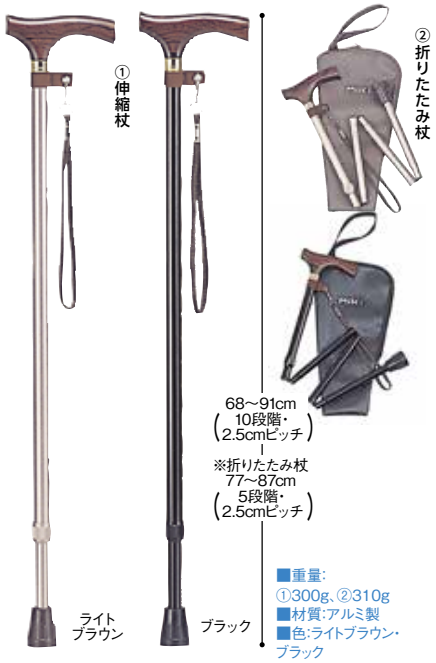

■重量:①300g、②310g
■材質:アルミ製
■色:ライトブラウン・ブラック

①ライトブラウン:MRA-03411①ブラック:MRA-03412
②ライトブラウン:MRA-03511②ブラック:MRA-03512

購入価格		
	①伸縮杖	**3,850円**(税抜 3,500円)
	②折りたたみ杖	**4,180円**(税抜 3,800円)

キララ・ケイン

(株)ミキ

- 軽量で握りやすく安定感に優れた設計です。
- キラキラ輝くおしゃれなデザインです。

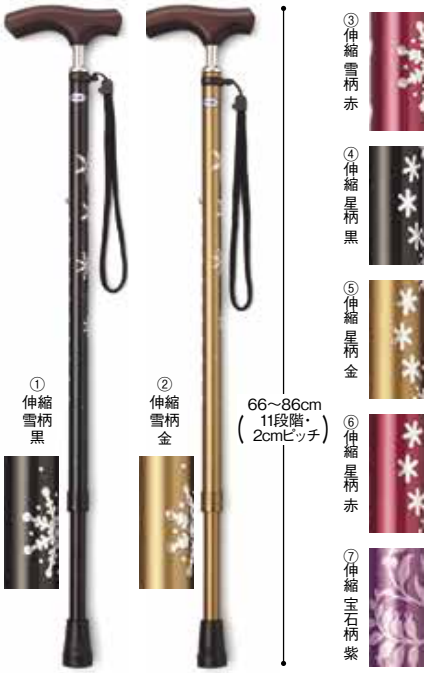

■重量:260g⑦のみ250g ■材質:アルミ製、グリップ:木製
■色:黒・金・赤・紫

購入価格		
	①:MRZ-17001 ②:MRZ-17002 ③:MRZ-17003 ④:MRZ-17004 ⑤:MRZ-17005 ⑥:MRZ-17006 ⑦:MRZ-17007	**6,380円**(税抜 5,800円)

アクティブグレース(伸縮S/折畳S)

フジホーム(株)

- 軽量で握りやすく安定感に優れた設計です。
- 滑りにくいグリップでテーブルに掛けやすい。

■重量:①~④伸縮:約250g、⑤~⑧折畳:約270g ■材質:アルミニウム、グリップ:エラストマー、ストラップ:ナイロン、先ゴム:合成ゴム
■色(両タイプ共通):桜ピンク・桜パープル・ワインレッド・ブラック

購入価格		
	①~④:伸縮S	**7,260円**(税抜 6,600円)
	⑤~⑧:折畳S	**8,470円**(税抜 7,700円)

杖・シューズ 介護保険対象外購入商品

アルミ製白杖 身体支持併用 伸縮式／折り畳み式

(有) 瀬川商店

■サイズ:①=71～91cm（9段階調節)、②= 78～86cm（4段階調節）（収納時26cm） ■重量／①=250g、②=280g ■材質／アルミ製

購入価格	
伸縮式	5,000円(非課税)
折り畳み式	6,000円(非課税)

軽合金白杖

(株)豊通オールライフ

■サイズ:①=104cm、②=103cm、③・④=101cm
■収納時:①=37cm、②=41cm、③・④=28cm
■重量:①=210g、②=180g、③=150g、④=240g
■材質:アルミ ※携帯用ケース付、夜行テープ付

購入価格		
	①スライド4段ネジ式	②スライド3段ネジ式
	5,300円(非課税)	4,800円(非課税)
	③折りたたみ(ミニ)	④折りたたみ(大)
	3,800円(非課税)	4,800円(非課税)

ステッキ～な杖カバー

土屋産業(株)

●優しくしなやかなに手にフィットし、高吸収で蒸れにくく、高吸着で滑りにくいです。

■材質:ポリエステル、ナイロン、ポリウレタン
■最大横幅:14cm ■最大周囲:10.5cmまで

購入価格	1,980円(税抜 1,800円)

転ばぬ杖 ξ(エクセレント)

(株)ユーワ

●ワンタッチで杖にはめ込むだけであらゆる場所で杖が倒れないで置けます。スチール面では磁石で保持できます。(磁石付タイプ)
●ひも付磁石なしタイプはペースメーカーを装着の方にお薦めです。

■サイズ:1.9×3.1×8.7cm ■材質:ABS樹脂
■適応する杖の径:M=1.5～2.0cm、L=2.1～2.5cm
※ひもなし、ノーマルタイプ(M・L)990円〈税込〉もあります。

購入価格	
ひもなし 磁石付(M・L)	1,540円(税抜 1,400円)
ひも付 磁石付(M・L)	2,090円(税抜 1,900円)
ひも付 磁石なし(Mのみ)クリスタル仕様	2,090円(税抜 1,900円)

ダブルマジックⅢ(1097)

徳武産業(株)

●取り外し可能なベルトで多少の長さ調節も可能。
●柔らかく耐久性の高いマジックを使用しています。

自分でベルトを2cmまで延長できるので甲高の方も安心です。

※リハビリ・ディサービス施設用として
■サイズ:紫・ピンクはSS～3L、グレー・茶・黒はS～6Lまで ■材質:表・内素材=ポリエステル100%、底材=EVA
■重量:約185g(片足・Lサイズ)

男女共用

購入価格	両足	片足
	6,160円(税抜 5,600円)	3,080円(税抜 2,800円)

※片足だけのご注文も承ります。左右・サイズ・カラーをご指定下さい。

サイズ(男女兼用)	S	M	L	LL	3L	4L	5L
対象サイズ(cm)	21.0～21.5	22.0～22.5	23.0～23.5	24.0～24.5	25.0～25.5	26.0～26.5	27.0～27.5

ダブルマジックⅡ雅(みやび)(1027)

徳武産業(株)

●甲ベルトで足全体に優しくフィット。
●脱ぎ履き簡単・かるい履き心地。

■サイズ／S～3L
■材質／表素材=綿 内素材=ポリエステル、底材=EVA
■重量／約160g (片足・Lサイズ)

購入価格	両足	片足
	6,600円(税抜 6,000円)	3,300円(税抜 3,000円)

※片足だけのご注文も承ります。左右・サイズ・カラーをご指定下さい。

サイズ(女性用)	S	M	L	LL	3L
対象サイズ(cm)	21.0～21.5	22.0～22.5	23.0～23.5	24.0～24.5	25.0～25.5

ダブルマジックⅡヘリンボン(1037)3E

徳武産業(株)

●甲を深くサポートし、安定した履き心地。
●足入れがスムーズ。足のむくみにも対応。

■サイズ／LL～5L
■材質／表素材=綿、内素材=ポリエステル、底材=EVA
■重量／約190g (片足・3Lサイズ)

購入価格	両足	片足
	6,600円(税抜 6,000円)	3,300円(税抜 3,000円)

※片足だけのご注文も承ります。左右・サイズ・カラーをご指定下さい。

サイズ(男性用)	LL	3L	4L	5L
対象サイズ(cm)	24.0～24.5	25.0～25.5	26.0～26.5	27.0～27.5

早快ホスピタルシューズ

徳武産業(株)

●洗濯機で洗えるリハビリシューズ。
●通気性のよいメッシュ記事を使用。速乾性にも優れており、いつでも清潔。

■サイズ／S～6L ■材質／表素材=ポリエステル100%(メッシュ)、内素材=ポリエステル100%、底材=TPR ■重量／約250g(片足・Lサイズ)※乾燥機のご使用はお控えください。

※両足のみの販売となります。

購入価格	2,750円(税抜 2,500円)

サイズ(男女兼用) 対象サイズ(cm)				
	S	M	L	LL
	21.0～21.5	22.0～22.5	23.0～23.5	24.0～24.5
	3L	4L	5L	6L
	25.0～25.5	26.0～26.5	27.0～27.5	28.0～28.5

シューズ 介護保険対象外購入商品

快歩主義（M021/男性用）4E

アサヒシューズ(株)

●軽くて足当たりもソフトなので、おでかけにも最適。
●履き口が大きく開くので、脱ぎ履き簡単。

■材質／生地＝ポリエステル・PU
■重量／220g（片足・25cm）　※27.5cmは無し

サイズと色	23.5～28.0cm（0.5cmきざみ）	ブラウンスムース・ブラックストレッチ・ブラックスムース

男性用
購入価格 **6,490円**（税抜 5,900円）

快歩主義（L011）3E

アサヒシューズ(株)

●外反母趾予防に最適。抗菌防臭加工、撥水加工付き。
●丸洗いOK。

足入れらくらく！
マジックの調整が自由にききます。

■材質：ポリエステル・PUスムース
■重量／165g（片足・23cm）

サイズと色	21.5～25.0cm（0.5cmきざみ）	マロン・オークストレッチ・ブラックストレッチ

女性用
購入価格 **6,490円**（税抜 5,900円）

オープンマジックⅢ（1035）3E

徳武産業(株)

●つま先が全開し、足先調整しやすい設計。
●より摩耗しにくく屈曲性が高い靴底になりました。

つま先も足首も全開できて、浮腫にも対応可能。

■サイズ：紫・グレーはS～3L、茶・紺はS～5L
■材質：表素材＝ポリエステル100%、内素材＝ポリエステル100%（メッシュ）、底材＝EVA
■重量：約160g（片足・Lサイズ）

購入価格
両足 **6,160円**（税抜 5,600円）
片足 **3,080円**（税抜 2,800円）

※片足だけのご注文も承ります。左右・サイズ・カラーをご指定下さい。

サイズ(男女兼用)	S	M	L	LL	3L	4L	5L
対象サイズ(cm)	21.0～21.5	22.0～22.5	23.0～23.5	24.0～24.5	25.0～25.5	26.0～26.5	27.0～27.5

ワイドベルト（2219）7E相当

徳武産業(株)

●甲全体がマジック素材で、幅調節が簡単。
●芯材の低反発・衝撃吸収材で、疲れや冷えを緩和します。

むくみや腫れがある時でも、ゆったり、らくらくフィットの室内履き

※はっ水加工

■サイズ：ワインはS～LL、茶はS～3L
■重量：65g（片足・Lサイズ）
■材質：表素材＝ポリエステル100%、底材＝ナイロン60%・ポリウレタン40%

購入価格
両足 **3,960円**（税抜 3,600円）
片足 **1,980円**（税抜 1,800円）

※片足だけのご注文も承ります。左右・サイズ・カラーをご指定下さい。

サイズ(男女兼用)	S	M	L	LL	3L
対象サイズ(cm)	20.5～21.5	22.0～23.0	23.5～24.5	25.0～26.0	26.5～27.5

早快マジック レギュラー（2502/院内用）3E

徳武産業(株)

●通気性がよく、素足でも気持ちの良い素材です。

ループ付なので履きやすい。

■サイズ／S～3L ※ピンクのみS～LL
■材質／生地＝ポリエステル、底材＝TPR
■重量／約110g（片足・Lサイズ）

男女兼用
購入価格 **2,090円**（税抜 1,900円）

サイズ(男女兼用)	S	M	L	LL	3L
対象サイズ(cm)	20.5～21.5	22.0～23.0	23.5～24.5	25.0～26.0	26.5～27.5

エコオープン（2227）

徳武産業(株)

●甲が全開するので、足の状態にあわせてマジックテープで調節可能。

■サイズ：ピンクはM～LL、グレーはM～3L
■重量：約70g（片足・Lサイズ）
■素材：表：綿40%・ポリエステル40%・アクリル20%、内：ポリエステル100%、底材：合成皮革

購入価格
両足 **3,520円**（税抜 3,200円）
片足 **1,760円**（税抜1,600円）

※片足だけのご注文も承ります。左右・サイズ・カラーをご指定下さい。

サイズ(男女兼用)	M	L	LL	3L
対象サイズ(cm)	22.0～23.0	23.5～24.5	25.0～26.0	26.5～27.5

エスパド（2004）3E相当

徳武産業(株)

●デイケア・旅行・病院内等に最適。
●携帯用に便利。

■サイズ：グレー・ブラックはS～3L、ピンク・ベージュ・ブルー・紫・ミントグリーンはS～LL ■材質／表・内＝綿95%・ポリウレタン5%、底材＝ナイロン60%・ポリウレタン40%、
■重量：55g（片足・Lサイズ）

購入価格
両足 **3,080円**（税抜 2,800円）
片足 **1,540円**（税抜 1,400円）

※片足だけのご注文も承ります。左右・サイズ・カラーをご指定下さい。

サイズ(男女兼用)	S	M	L	LL	3L
対象サイズ(cm)	20.5～21.5	22.0～23.0	23.5～24.5	25.0～26.0	26.5～27.5

あゆみチャルパーⅡ（2236/室内用）3E

徳武産業(株)

●軽くて安定感のある底設計。
●アーチサポート付インソール。
●適度なグリップ性と水がしみ込みにくい設計。

自分専用のインソールに入れ替え可能

■サイズ／ピンクM～LL、その他グレーM～3L ■材質／表：ポリエステル65%、綿35%／内：ポリエステル65%、綿35%／底材：EVA ■重量／（片足・Lサイズ）／約100g

購入価格
両足 **3,520円**（税抜 3,200円）
片足 **1,760円**（税抜1,600円）

※片足だけのご注文も承ります。左右・サイズ・カラーをご指定下さい。

サイズ(男女兼用)	M	L	LL	3L
対象サイズ(cm)	22.0～23.0	23.5～24.5	25.0～26.0	26.5～27.5